ADDITIF 2.0+_IN_AD_1_FR À LA DOCUMENTATION PRODUIT

Certains éléments du système de propulsion BlueSpin livré diffèrent des éléments présentés dans la documentation produit.

Les éléments suivants sont concernés :

Version de la documentation	Version fournie
 *Ancien pupitre bimoteur*	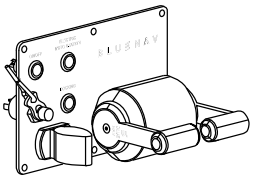 *Pupitre bimoteur fourni (avec coupe-circuit)*
 *Ancien bloc de propulsion*	 *Bloc de propulsion fourni*
 *Ancienne Gateway Box*	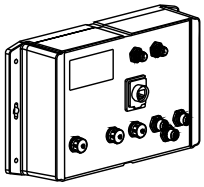 *Gateway Box fournie*

Updated dimensions of the Outboard Propulsion Unit
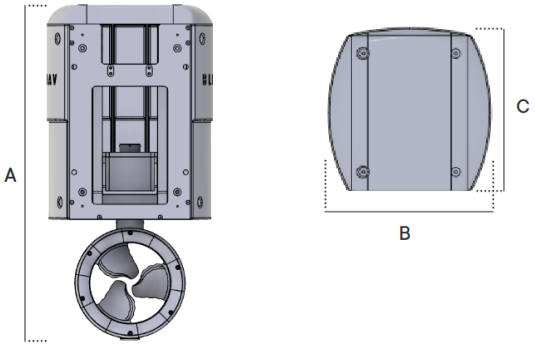 A 921mm B 465mm C 448mm D 565mm E 290mm F 44.5mm

Updated dimensions of the Outboard Propulsion Unit

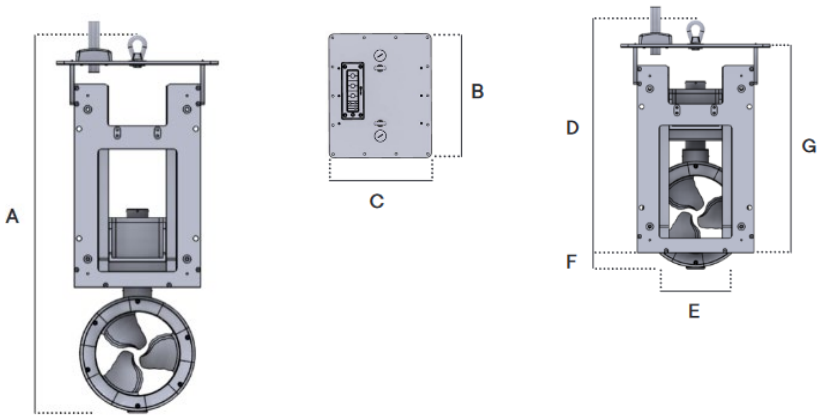

A	995mm
B	494mm
C	408mm
D	638mm
E	290mm
F	44.5mm
G	564mm

Pour ces éléments, se référer aux visuels/dimensions du présent additif 2.0+_IN_AD_1_FR et non ceux de la documentation produit fournie.

Les procédures impactées par ces différences de versions dans le Guide installation et dans le Guide utilisateur sont détaillées dans les additifs respectifs ci-après.

Outre ces procédures, seul l'aspect esthétique des visuels change.

I. ADDITIF AU GUIDE D'INSTALLATION

L'additif au guide d'installation remplace les pages 43-44 du Guide d'installation fourni, soit la section *6.3.2. Câblage Gateway Box / Pupitre de commande*.

6.3.2. Câblage Gateway Box / Pupitre de commande

Le câblage du câble faisceau VCU entre la Gateway Box et le pupitre de commande doit respecter le schéma suivant :

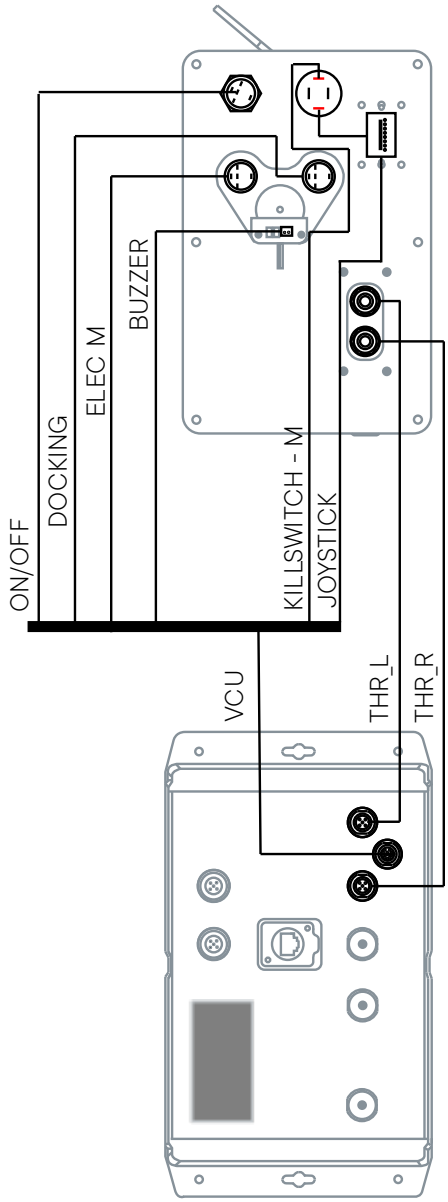

II. ADDITIF AU GUIDE UTILISATEUR

L'additif au guide utilisateur remplace les pages 45-50 du Guide installateur fourni, soit de la section *7.2. Résumé des commandes* à la section *7.6. Extinction du système*.

7.2. Résumé des commandes

Le système BlueSpin se pilote de manière intuitive à l'aide des éléments fournis sur le pupitre de commandes, détaillés ci-dessous :

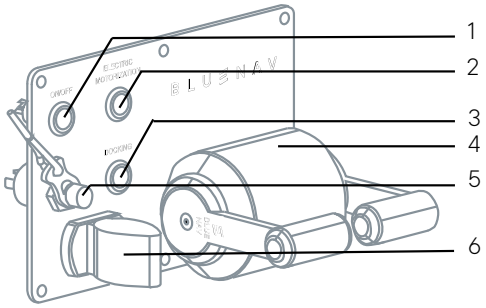

	Commande	Fonction(s)
1	Bouton ON/OFF	Mettre le système sous tension Mettre le système hors tension
2	Bouton ELEC M	Descendre les turbines Remonter les turbines
3	Bouton DOCKING	Positionne les turbines à un angle de 45°
4	Manettes de propulsion	Commander la puissance des moteurs bâbord et tribord
5	Coupe-circuit	Désactiver la propulsion en cas d'urgence
6	Joystick de giration	Commander la rotation des turbines pendant la navigation

7.3. Démarrage du système BlueSpin

Pour démarrer le système BlueSpin, suivre la procédure suivante :

1. Vérifier que le coupe-circuit est bien branché.
2. Appuyer sur le bouton ON/OFF. Les moteurs s'initialisent. Durant cette phase, la LED du bouton ON/OFF clignote.

3. Une fois les moteurs initialisés (la LED du bouton ON/OFF ne clignote plus et reste allumée), appuyer sur le bouton ELEC M pendant 3 secondes. Les turbines descendent.
4. Un double bip indique que les turbines ont atteint la position souhaitée. Le système est prêt à naviguer.

7.4. Navigation avec le système BlueSpin

Le joystick de giration permet de régler l'orientation du bateau. Les manettes de propulsion permettent de régler la puissance des moteurs bâbord et tribord.

Lorsque les manettes de propulsion sont abaissées, la poussée des turbines est orientée en marche arrière.

L'orientation de la poussée est indiquée par des flèches sur l'IHM.

7.5. Mise hors tension du système BlueSpin

Pour mettre le système hors tension, appuyer sur le bouton ON/OFF. Les turbines se rétractent dans les moteurs.

7.6. Rétractation des turbines

Pour rétracter les turbines en gardant le système sous tension, appuyer 3 secondes sur le bouton ELEC M.

7.7. Docking 360°

Le docking 360° est un mode propulseur de poupe prévu pour faciliter les manœuvres de navigation. Dans ce mode, les turbines s'orientent à ± 45° pour permettre au bateau de pivoter autour de son axe vertical à 360°.

7.7.1. Activer le docking 360°

Appuyer sur le bouton DOCKING du panneau de commande.

Un bip bref indique que les turbines s'orientent à ± 45°. Un double bip indique que les turbines ont atteint la position souhaitée.

Par défaut, le docking 360° est sélectionné sur l'écran.

7.7.2. Naviguer en docking 360°

La propulsion du docking 360° se gère avec la manette droite de propulsion uniquement.

En mode docking 360°, l'orientation du nez du bateau est identique à l'orientation choisie sur le joystick de giration.

Exemple : Si le joystick de giration est orienté vers la droite, le nez du bateau s'oriente vers la droite. L'arrière du bateau, lui, s'oriente à gauche.

7.7.3. Désactiver le docking 360°

Pour désactiver le docking 360°, appuyer une seconde fois sur le bouton DOCKING du panneau de commandes.

Les turbines reprennent leur orientation initiale.

7.8. Coupe-circuit

Le capitaine doit attacher le cordon du coupe-circuit à son poignet, cheville ou tout autre partie du corps. Il s'agit d'une mesure de sécurité en cas d'homme à la mer.

En cas d'homme à la mer et de débranchement du cordon du coupe-circuit :

- La propulsion est désactivée ;
- Un signal sonore continu se fait entendre ;
- Un message d'avertissement s'affiche sur l'écran.

Pour redémarrer la propulsion, suivre la procédure suivante :

1. Rebrancher le cordon du coupe-circuit sur l'interrupteur du coupe-circuit.
2. Remettre les manettes de propulsion en position neutre.

AVERTISSEMENT !

En cas d'homme à la mer, le cordon du coupe-circuit peut être perdu. Prévoir un cordon de coupe-circuit de rechange à bord pour redémarrer la propulsion.

Le coupe-circuit de rechange doit respecter la référence suivante : CORDON DE REMPLACEMENT POUR GS11290 - GS11291.