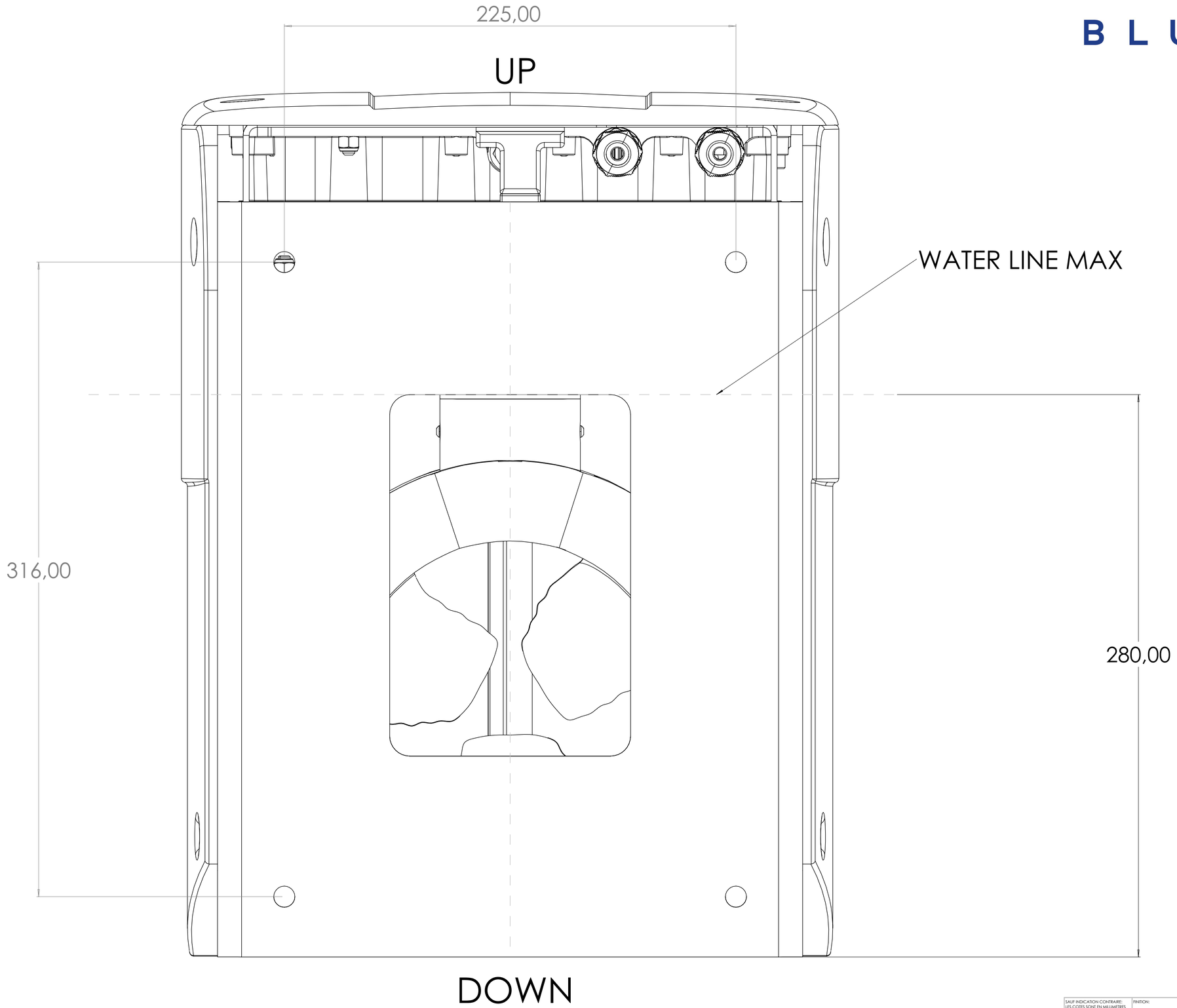

BLUENAV

SAUF INDICATION CONTRAIRE: LES COTES SONT EN MILLIMETRES ETAT DE SURFACE: TOLERANCES: LINEAIRES: ANGULAIRES:	FINITION:		CASSER LES ANGLES VIFS	NE PAS CHANGER L'ECHELLE	REVISION B
	NOM	SIGNATURE	DATE	TITRE: DRILLING TEMPLATE HB 8KW	
AUTEUR	NMO	NMO	5/05/25		
VERIF.					
APPR.					
FAB.					
QUAL.				MATERIAU:	No. DE PLAN 05-10-0011 A1
				MASSE:	ECHELLE:1:1 FEUILLE 1 SUR 1