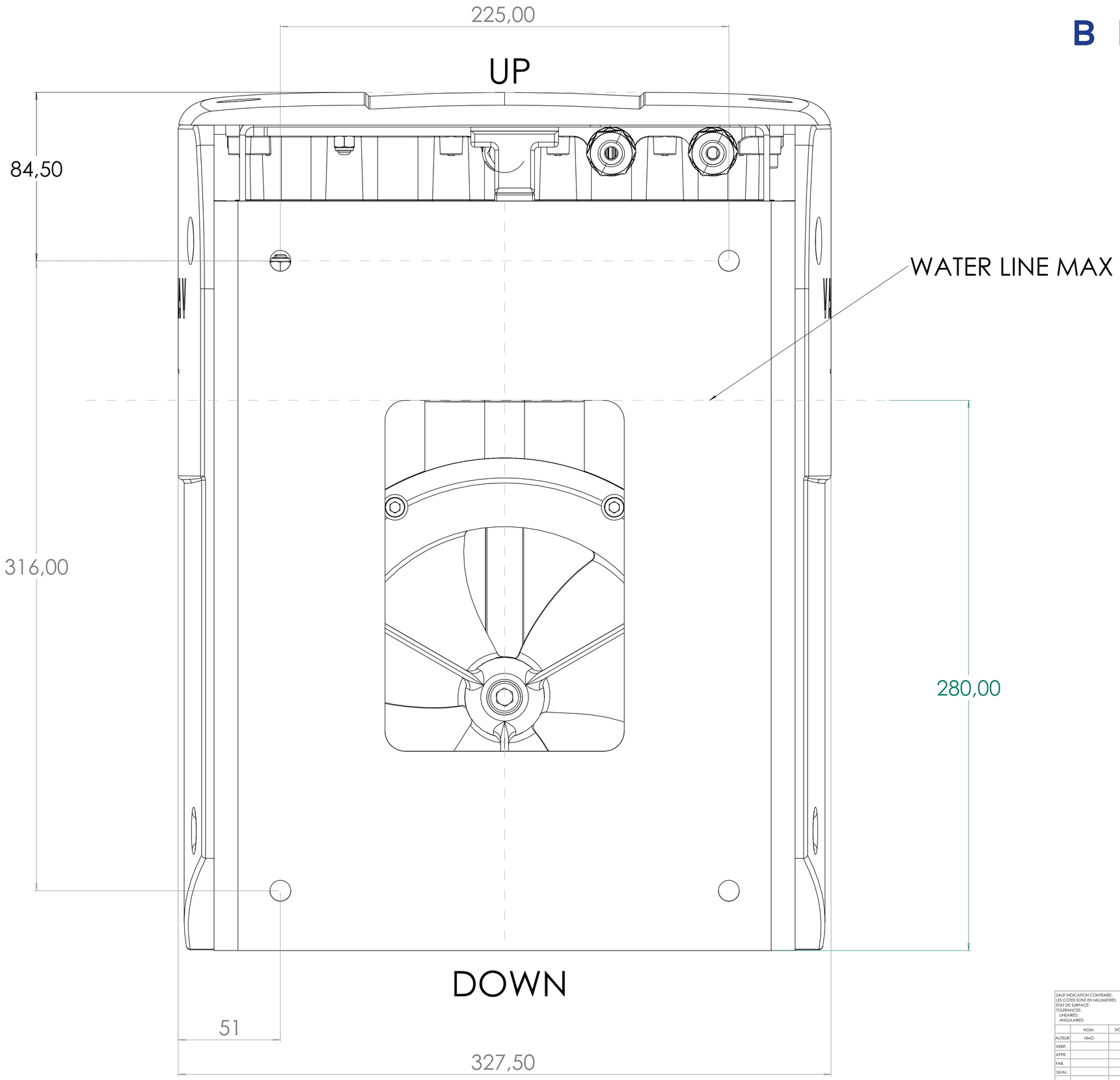

BLUENAV

SAUF INDICATION CONTRAIRE: LES COTES SONT EN MILLIMETRES ETAT DE SURFACE: TOLERANCES: LINEAIRES: ANGULAIRES:	FINITION:			CASSER LES ANGLES VIFS	NE PAS CHANGER L'ECHELLE	REVISION A
	NOM	SIGNATURE	DATE		TITRE: DRILLING TEMPLATE HB 11KW	
AUTEUR	NMO	NMO	5/05/25			
VERIF.						
APPR.						
FAB.						
QUAL.				MATERIAU:	No. DE PLAN 01-0067	A1
				MASSE:	ECHELLE:1:1	FEUILLE 1 SUR 1